Mi TV P1 55”

Uživatelská příručka

1

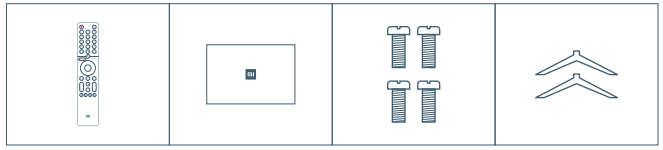

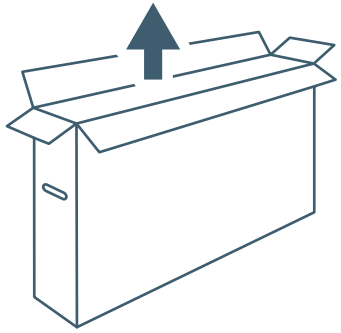

2

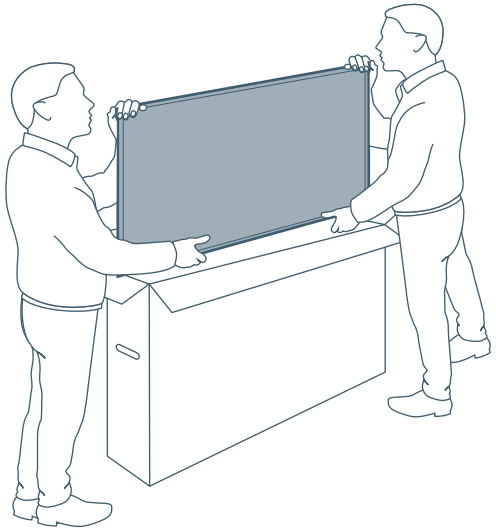

3

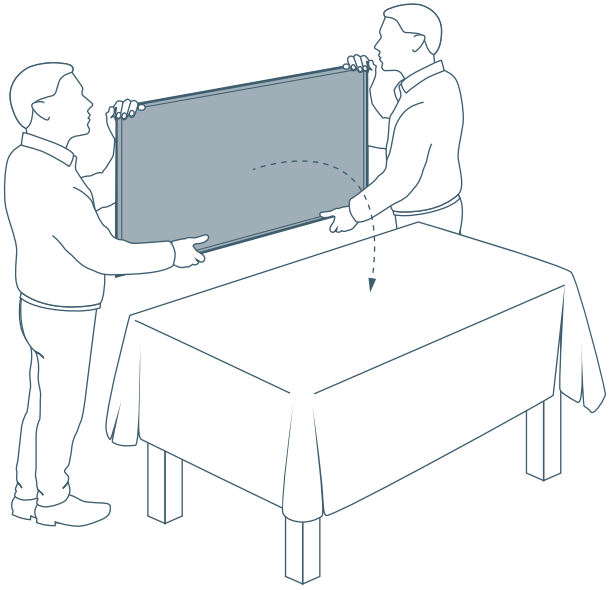

4

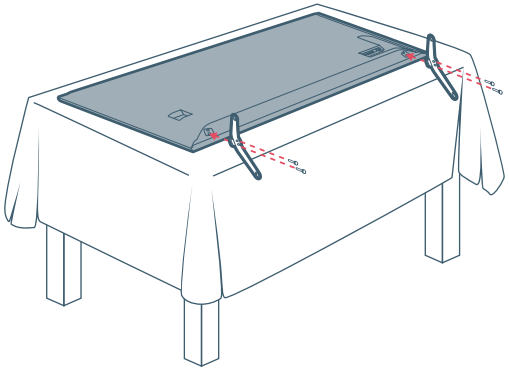

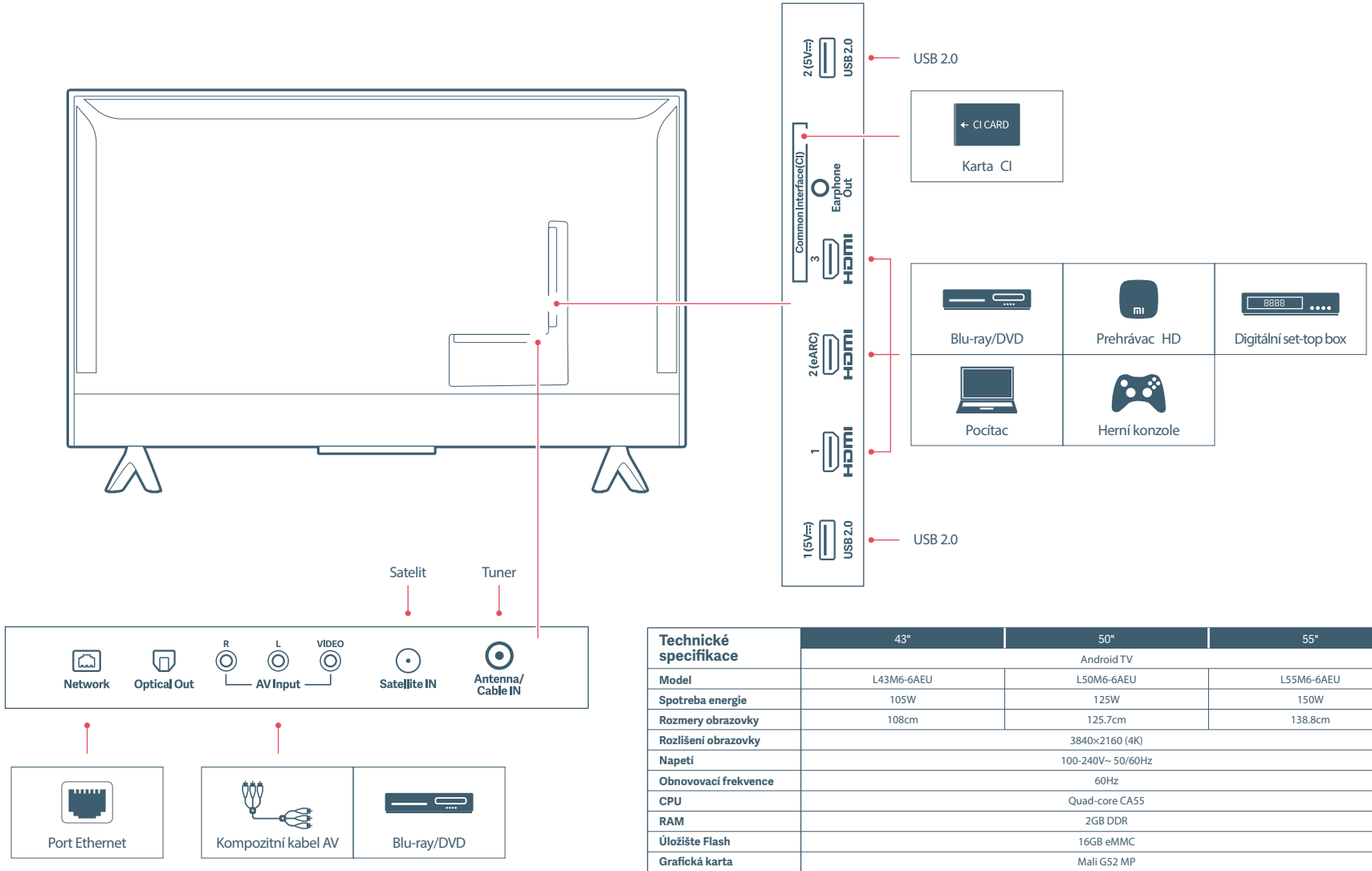

Technické specifikace	43"	50"	55"
	Android TV		
Model	L43M6-6AEU	L50M6-6AEU	L55M6-6AEU
Spotreba energie	105W	125W	150W
Rozmery obrazovky	108cm	125.7cm	138.8cm
Rozlišení obrazovky	3840×2160 (4K)		
Napetí	100-240V~ 50/60Hz		
Obnovovací frekvence	60Hz		
CPU	Quad-core CA55		
RAM	2GB DDR		
Úložište Flash	16GB eMMC		
Grafická karta	Mali G52 MP		
Wi-Fi	2.4GHz/5GHz		
Bluetooth	BT4.2/5.0		
Formáty zvuku	FLAC; AAC; OGG;Dolby Audio; DTS-HD		
Formáty videa	Dolby Vision, MPEG 1/2/4; H.263; H.264; H.265; VP8; VP9	Dolby Vision, HDR10+, MPEG 1/2/4; H.263; H.264; H.265; VP8; VP9	

• Používání dálkového ovladače

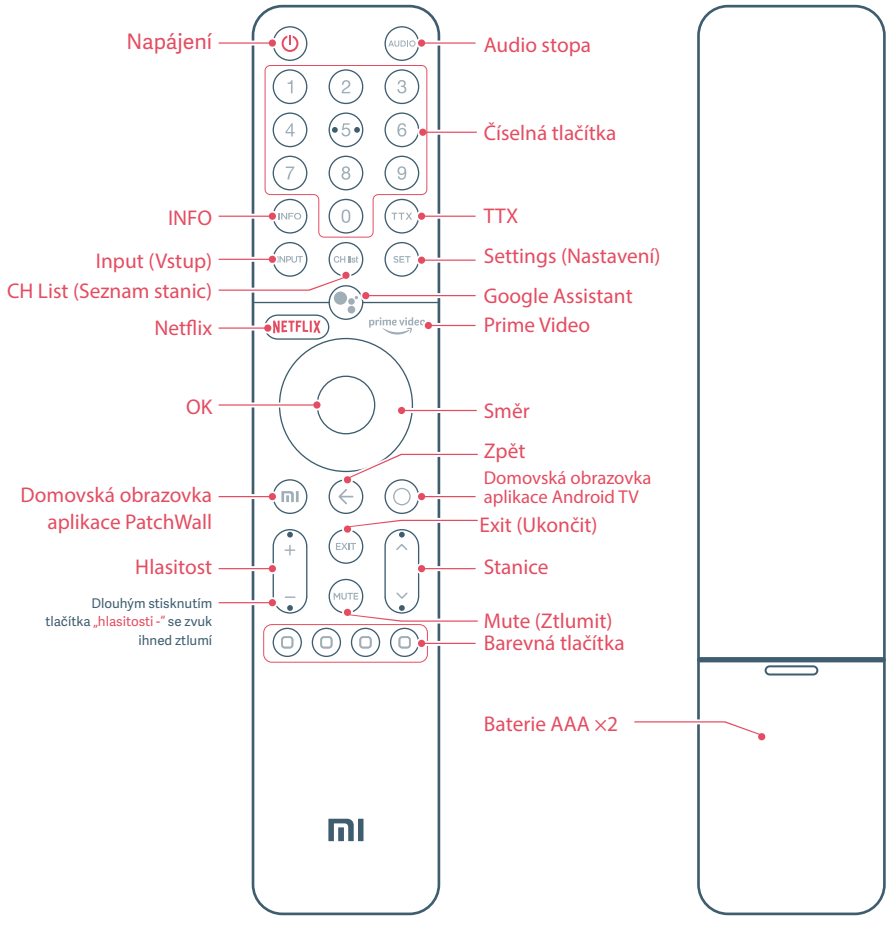

Napájení: Zapnutí a vypnutí televizoru.
Audio stopa: Výběr audio stopy z několika audio stop.
Číselná tlačítka: Poskytuje přístup ke stanicím.
INFO: Krátkým stisknutím spustíte informační lištu.
TTX (Teletext): Slouží k výběru nebo ukončení režimu teletextu.
Input (Vstup): Stisknutím můžete vybrat dostupné zdroje videa.
Settings (Nastavení): Zobrazení hlavní nabídky na obrazovce.
CH List (Seznam stanic): Stisknutím můžete zobrazit seznam stanic nebo sledovat televizi, když aktuální sledování není ve vysílání Live TV.
Google Assistant: Stisknutím tlačítka asistenta na dálkovém ovladači můžete zapnout funkci Google Assistant*.
Netflix: Poskytuje přístup k aplikaci Netflix.
Prime Video: Poskytuje přístup k aplikaci Prime Video.
OK: Stisknutím potvrdíte aktuální výběr při procházení. Můžete pozastavit/přehrát aktuální video během přehrávání, s výjimkou živého vysílání stanic (zařízení set-top box nebo RF).
Směr: Procházení obsahu směrem nahoru/dolů nebo doleva/doprava. Během přehrávání slouží tlačítka doleva/doprava k rychlému převíjení vzad nebo vpřed.
Zpět: Slouží k přechodu zpět na poslední stanici nebo zavření nabídky či aplikace nebo k přechodu zpět na předchozí nabídku.
Domovská obrazovka aplikace PatchWall: Krátkým stisknutím se rychle vrátíte na domovskou obrazovku aplikace PatchWall.
Domovská obrazovka aplikace Android TV: Krátkým stisknutím se rychle vrátíte na domovskou obrazovku aplikace Android TV. Dlouhým stisknutím otevřete panel aplikací.
Exit (Ukončit): Slouží k zavření nabídky.
Hlasitost: Slouží k nastavení úrovně hlasitosti. Dlouhým stisknutím tlačítka „hlasitosti -“ se zvuk ihned ztlumí.
Stanice: V režimu Live TV můžete pohybem tlačítka nahoru nebo dolů vybrat stanici.
Mute (Ztlumit): Krátkým stisknutím ztlumíte hlasitost nebo zrušíte ztlumení.
Barevná tlačítka: Přímý výběr možností.

* Aplikace Google Assistant není v některých jazycích a zemích dostupná.

• Důležitá bezpečnostní opatření

Instalace
- Televizor je třeba nainstalovat blízko elektrické zásuvky (AC), aby bylo možné jej snadno zapojit a odpojit.
- Umístěte televizor na hladkou, rovnou plochu, aby neupadl a nezpůsobil zranění nebo se nepoškodil.
- Chcete-li nainstalovat držák televizoru pro montáž na zeď, doporučujeme použít autorizovaný držák televizoru pro montáž na zeď.
- Průměr a délka šroubů se budou lišit podle modelu držáku televizoru pro montáž na zeď. Nebudou-li použity správné šrouby, může to způsobit pád televizoru nebo poškodit vnitřní části televizoru.

Přesun
- Než budete televizor přemisťovat, odpojte všechny kabely.
- Bezpečný přesun velkého televizoru vyžaduje alespoň dvě osoby. Při přemisťování televizoru nevyvíjejte tlak na panel LED. S televizorem netřeste ani jej nevystavujte působení nadměrných vibrací.
- Při přesunu televizoru na nové místo nebo pro účely opravy zabalte televizor do originální krabice a balicích materiálů.

Odvětrávání
- Nezakrývejte odvětrávací otvory ani nevkládejte žádné předměty do krytu televizoru.
- Udržujte okolo televizoru dostatek místa pro odvětrávání.

Montáž na zeď
Pro zajištění správného odvětrávání a zabránění vzniku nánosu prachu nebo nečistot:
- Neupevňujte televizor naplocho, vzhůru nohama nebo opačně, ani jej nemontujte z boku.
- Neumisťujte televizor na police, koberec nebo do skříně.
- Nezakrývejte televizor žádnou tkaninou (například záclonami) ani jinými materiály (například novinami).

Napájecí kabel na střídavý proud
Použijte napájecí kabel pro střídavý proud (AC) podle následujících pokynů, aby nedošlo k požáru, úrazu elektrickým proudem, poškození nebo zranění osob:
- Zasuňte zástrčku úplně do elektrické zásuvky.
- Používejte televizor s napájecím zdrojem 100–240 V AC.
- Při připojování kabelů je nutné napájecí kabel pro střídavý proud odpojit pro zajištění bezpečnosti. Dbejte na to, abyste nezakopli o kabely.
- Než budete provádět práce na televizoru nebo jej přesouvat, odpojte napájecí kabel pro střídavý proud z elektrické zásuvky.
- Udržujte napájecí kabel na střídavý proud mimo dosah tepelných zdrojů.
- Napájecí zástrčku pravidelně odpojujte a čistěte. Je-li zástrčka pokrytá prachem a vyskytuje se na ní vysrážená vodní pára, může dojít k porušení kvality izolace a může hrozit riziko požáru.
- Zabraňte nadměrnému stlačování, ohýbání, úpravám nebo kroucení napájecího kabelu na střídavý proud, jinak může dojít k obnažení vodičů nebo jejich poškození.
- Nepokládejte žádné předměty na napájecí kabel na střídavý proud.
- Když napájecí kabel na střídavý proud vytahujete ze zásuvky, netahejte přímo za kabel.
- Nepřipojujte příliš mnoho zařízení do stejné elektrické zásuvky.
- Nepoužívejte nevhodné elektrické zásuvky.

Děti
- Nedovolte dětem lézt na televizor.
- Malé předměty umístěte mimo dosah dětí, aby je nespolkly.

Volitelné položky
- Uchovávejte volitelné příslušenství nebo jakákoli zařízení, která vydávají elektromagnetické záření, mimo dosah televizoru, aby nedocházelo ke zkreslení obrazu nebo šumu.

V případě následujících problémů ...
- Poškozený napájecí kabel na střídavý proud.
- Nevhodná elektrická zásuvka.
- Televizor je poškozený v důsledku pádu nebo nárazu.
- Pokud se do krytu televizoru otvorem dostane jakákoli kapalina nebo předmět, vypněte televizor a ihned odpojte napájecí kabel na střídavý proud.

Omezení použití
Neinstalujte ani nepoužívejte televizor na následujících místech, v následujících prostředích ani podmínkách, jinak může dojít k poruše televizoru a vzniku požáru, úrazu elektrickým proudem, poškození nebo zranění.
- Místa:

Venku (na přímém slunci), u moře, na lodi nebo jiném plavidle, uvnitř vozidla, v lékařském zařízení, na nestabilním místě, v blízkosti vody nebo na místě vystaveném dešti, vlhkosti či s možností vzniku plísní. Je-li televizor umístěn v šatně veřejného bazénu nebo lázní, může dojít k jeho poškození vlivem sloučenin síry ve vzduchu.
- Prostředí:

Horká, vlhká nebo prašná místa; místa, kam se může dostat hmyz; místa, která mohou být vystavena mechanickému nárazu; v blízkosti hořlavých předmětů (jako jsou například svíčky). Televizor nesmí být vystaven působení kapající nebo stříkající vody a nesmí se na něj pokládat žádné předměty, které obsahují kapaliny (například vázy). Neumisťujte televizor na vlhké nebo prašné místo ani do místnosti, kde se vyskytuje vodní pára či jiné výpary (blízko sporáku nebo zvlhčovače vzduchu), aby nedošlo k požáru, úrazu elektrickým proudem nebo deformaci. Nevařte vodu, nezatápějte, nevařte těstoviny ani nepoužívejte spirály proti komárům v blízkosti televizoru.
- Podmínky:

Nesahejte na televizor mokrýma rukama, nepoužívejte jej, když je otevřený kryt, ani jej nepoužívejte s příslušenstvím, které nemá autorizaci od výrobce. V případě bouřky odpojte televizor od napájecího kabelu na střídavý proud a od elektrické zásuvky. Neinstalujte televizor venku. Nedodržení těchto podmínek může vést ke zranění osob nebo poškození či způsobit, že bude televizor zasažen nějakými předměty.
- Poškození obrazovky televizoru Mi TV

Neházejte směrem k televizoru žádné předměty, jinak se může nárazem rozbít obrazovka a způsobit vážné zranění. V případě poškození povrchu se televizoru nedotýkejte, dokud nebude napájecí kabel na střídavý proud odpojen ze zásuvky. Jinak by mohlo dojít k úrazu elektrickým proudem.
- Provozní podmínky:

Provozní teplota: 0 °C–40 °C. Skladovací teplota: -15 °C–45 °C. Relativní vlhkost: <80 %.

Preventivní opatření
- Televizor sledujte ve vhodném osvětlení. Dlouhodobé sledování televizoru v nedostatečném osvětlení vám může poškodit zrak.
- Během provozu televizoru se obrazovka a kryt zahřívají. To je normální jev.
- Nepodporuje dekódování bitstreamu DTS-CD přicházejícího ze vstupního konektoru HDMI IN.

Použití a čištění obrazovky a krytu televizoru Mi TV
Před čištěním televizoru LED se ujistěte, že je napájecí kabel na střídavý proud odpojený z elektrické zásuvky. Aby nedocházelo k porušení kvality materiálů krytu nebo ke korozi povrchu obrazovky, dodržujte následující preventivní opatření.
- Otírejte povrch obrazovky a krytu měkkým hadříkem a odstraňujte veškerý prach. Pokud někde prach ulpí, otřete jej měkkým hadříkem navlhčeným jemným čisticím prostředkem.
- Nestříkejte vodu ani čisticím prostředek přímo na televizor. Kapky mohou stéci na základnu obrazovky nebo na vnější díly a mohou způsobit poruchu.
- Nepoužívejte čisticí houbičky, zásadité nebo kyselé čisticí prostředky, drsný čisticí prášek ani prchavé kapaliny, například alkohol, prchavé oleje, ředidla nebo insekticidy. Použití výše uvedených materiálů nebo dlouhotrvající kontakt s pryžovými nebo vinylovými produkty může způsobit poškození povrchu obrazovky a materiálů krytu. Doporučuje se pravidelně čistit větrací otvory a zajistit tak správné odvětrávání.
- Při nastavování úhlu televizorem pohybujte pomalu, aby se celý nepohnul nebo neskloulz ze základny.

Splnění požadavků směrnice RoHS – Evropská unie
Výrobky společnosti Xiaomi prodávané v Evropské unii splňují požadavky směrnice 2011/65/EU a následné doplňující směrnice (EU) 2015/863 týkající se omezení některých nebezpečných látek v elektrických a elektronických zařízeních.

Zjednodušené prohlášení o shodě pro EU
Společnost Beijing Xiaomi Electronics Co., Ltd tímto prohlašuje, že rádiové zařízení typu MI TV je v souladu se směrnicí 2014/53/EU.

Úplné znění prohlášení o shodě pro EU je k dispozici na následující internetové adrese:
http://www.mi.com/global/service/support/declaration.html

Rádiová frekvence a výkon
Toto zařízení podporuje na území EU jen následující frekvenční pásma s uvedeným maximálním vysílacím výkonem:
Bluetooth 2 402 MHz–2 480 MHz:<10 dBm
Wi-Fi 2 412 MHz–2 472 MHz:<20 dBm
Wi-Fi 5 180 MHz–5 320 MHz :<20 dBm
Wi-Fi 5 500 MHz–5 700 MHz:<20 dBm
Wi-Fi 5 745 MHz–5 825 MHz:<14 dBm

Toto zařízení je v následujících zemích omezeno pouze na použití ve vnitřních prostorách, pokud pracuje v kmitočtovém rozsahu 5 150 až 5 350 MHz:

AT	BE	BG	HR	CY	CZ	DK	EE	FI	FR	DE	EL	HU	IE
IT	LV	LT	LU	MT	NL	PL	PT	RO	SK	SI	ES	SE	UK

V souladu s článkem 10.2 směrnice 2014/53/EU (RED) lze toto zařízení provozovat nejméně v jednom členském státě bez porušení platných požadavků na používání rádiového spektra.

Pro účely recyklace a usnadnění efektivního využívání zdrojů prosím vraťte tento výrobek při likvidaci na nejbližší sběrné místo, předejte jej registrované společnosti zajišťující likvidaci takových zařízení nebo do recyklačního zařízení.

Co znamená symbol popelnice na kolečkách: Symbol znamená: nevyhazujte elektronický odpad do popelnic na běžný komunální odpad. Důvodem je to, že tyto odpady jsou nebezpečné pro přírodu a je potřeba je speciálně recyklovat.

Jak likvidovat tento výrobek
Doneste jej do nejbližšího střediska autorizovaného zastoupení společnosti Xiaomi. Pokyny k zacházení s výrobkem během používání i po něm a co dělat a nedělat při zacházení s výrobkem

Co dělat:
a. Informace o likvidaci výrobku na konci životnosti si vždy vyhledejte v katalogu s tímto výrobkem.

b. Zajistěte, aby vaše elektronické výrobky opravovaly a zpracovávaly pouze autorizované recyklační společnosti.

c. Vždy se s likvidací výrobků na konci životnosti obraťte na společnosti autorizované k recyklaci elektronického odpadu.

d. Elektronické výrobky, baterie nebo jakékoli příslušenství vždy na konci životnosti odevzdejte v nejbližším autorizovaném středisku nebo na sběrném místě pro odběr elektronického odpadu.

e. Kdykoli je to možné nebo pokud to uvádějí pokyny, oddělte balicí materiály v souladu s možnostmi odpovědné likvidace odpadu a roztřiďte je pro účely recyklace.

Co nedělat:
a. Elektronické výrobky sami nerozebírejte.

b. Elektroniku nevyhazujte do nádob na odpad, které jsou označeny symbolem „Nevhazovat".

c. Nevyhazujte elektronický odpad na neoficiálních a neorganizovaných místech, jako jsou místní soukromé skládky nebo jiní soukromí zpracovatelé.

Chromecast built-in Vysílejte své oblíbené zábavní aplikace – filmy a televizní pořady, hudbu, hry, sportovní přenosy a další – ze svého zařízení se systémem Android nebo iOS, z počítače Mac nebo Windows nebo z Chromebooku do televizoru Mi TV. Aplikace podporující funkci Chromecast naleznete na webových stránkách g.co/castapps.

Dolby Audio, Dolby Vision Dolby, Dolby Vision, Dolby Audio a symbol dvojitého D jsou ochranné známky společnosti Dolby Laboratories Licensing Corporation. Vyrobeno v rámci licence od společnosti Dolby Laboratories. Důvěrné, nepublikované dílo. Copyright © 1992–2020 Dolby Laboratories. Všechna práva vyhrazena.

dts-HD Informace o patentech DTS naleznete na stránce http://patents.dts.com. Vyrobeno v rámci licence od společnosti DTS Licensing Limited. DTS, symbol, & DTS a symbol společně jsou registrované ochranné známky, a DTS-HD je ochranná známka společnosti DTS, Inc. © DTS, Inc. Všechna práva vyhrazena.

HDMI Pojmy HDMI a HDMI High-Definition Multimedia Interface a logo HDMI jsou ochranné známky nebo registrované ochranné známky společnosti HDMI Licensing Administrator, Inc. ve Spojených státech amerických a dalších zemích.

Google, Android, YouTube, Android TV a další známky jsou ochranné známky společnosti Google LLC.

Dovozce:
Beryko s.r.o.
Na Roudné 1162/76, 301 00 Plzeň
www.beryko.cz

Česko