Mi TV P1 50”

Užívateľská príručka

1

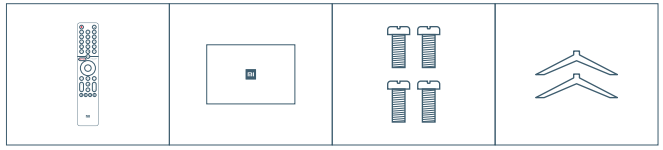

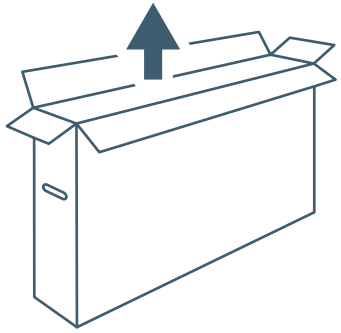

2

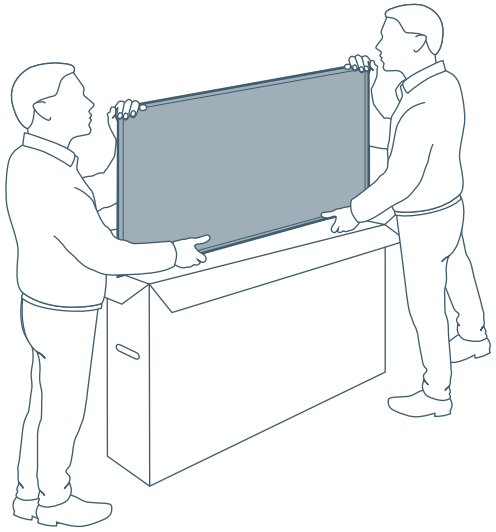

3

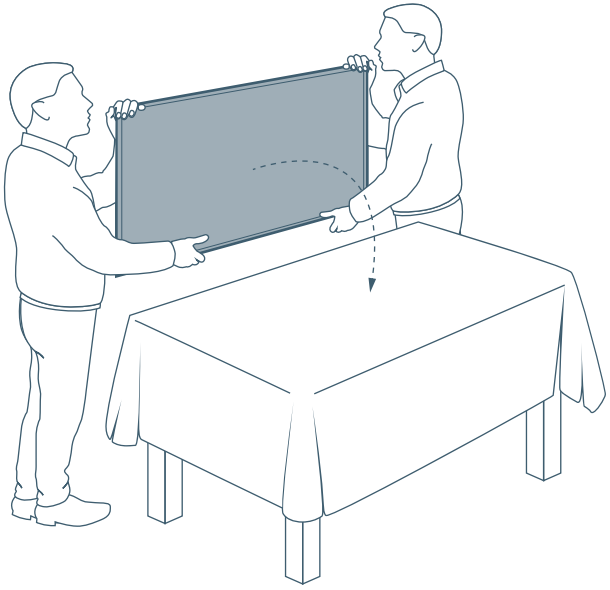

4

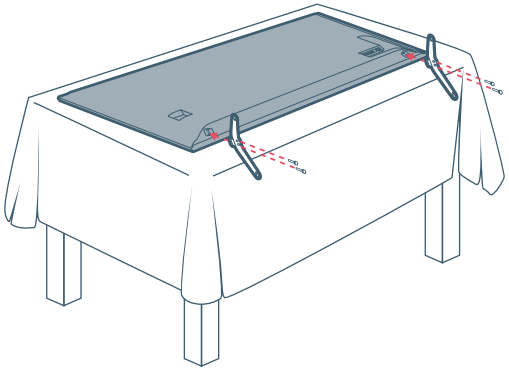

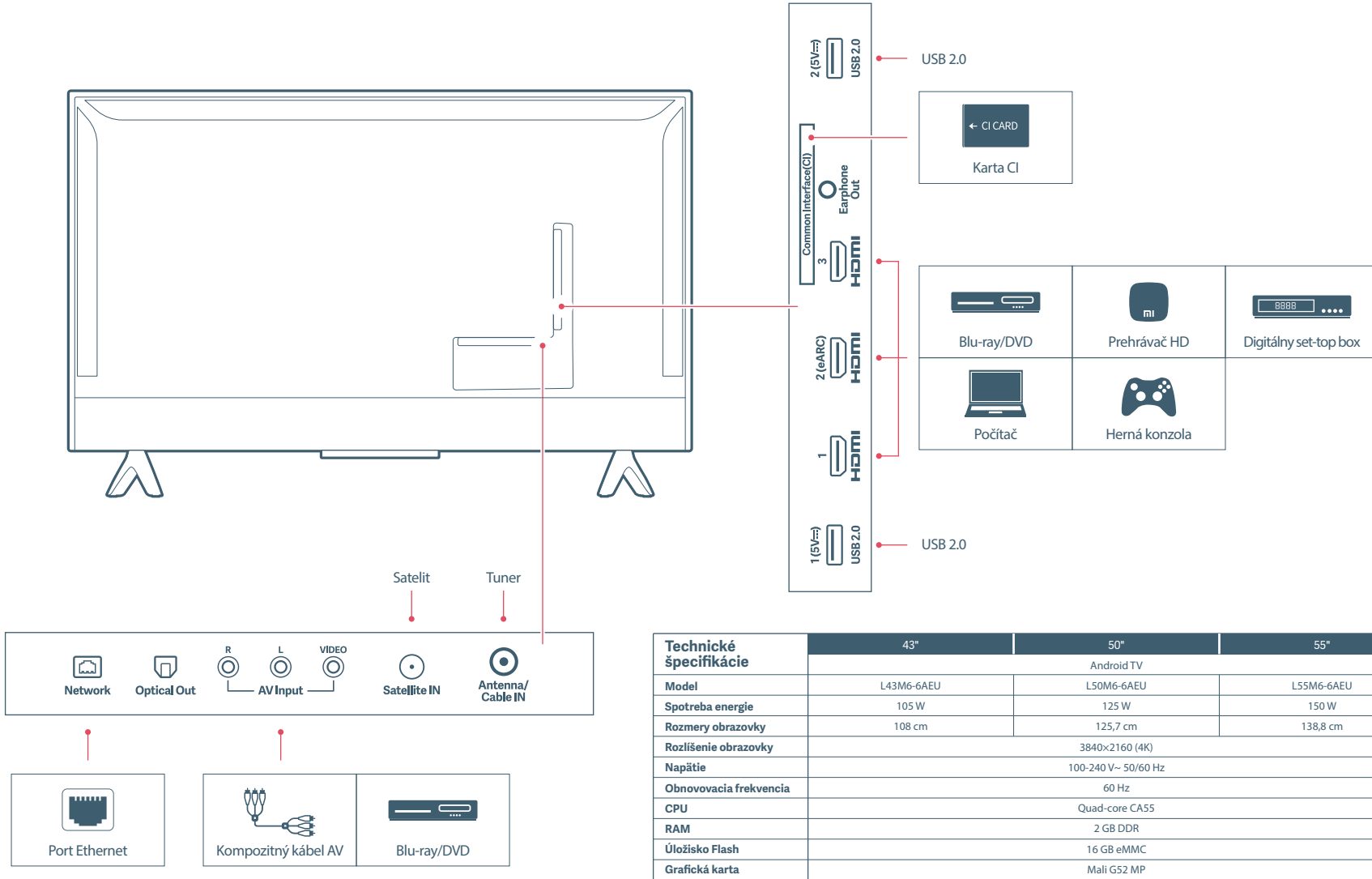

Technické špecifikácie	43"	50"	55"
	Android TV		
Model	L43M6-6AEU	L50M6-6AEU	L55M6-6AEU
Spotreba energie	105 W	125 W	150 W
Rozmery obrazovky	108 cm	125,7 cm	138,8 cm
Rozlíšenie obrazovky	3840×2160 (4K)		
Napätie	100-240 V~ 50/60 Hz		
Obnovovacia frekvencia	60 Hz		
CPU	Quad-core CA55		
RAM	2 GB DDR		
Úložisko Flash	16 GB eMMC		
Grafická karta	Mali G52 MP		
Wi-Fi	2,4 GHz / 5 GHz		
Bluetooth	BT4.2/5.0		
Formáty zvuku	FLAC; AAC; OGG;Dolby Audio; DTS-HD		
Formáty videa	Dolby Vision, MPEG 1/2/4; H.263; H.264; H.265; VP8; VP9	Dolby Vision, HDR10+, MPEG 1/2/4; H.263; H.264; H.265; VP8; VP9	

• Používanie diaľkového ovládača

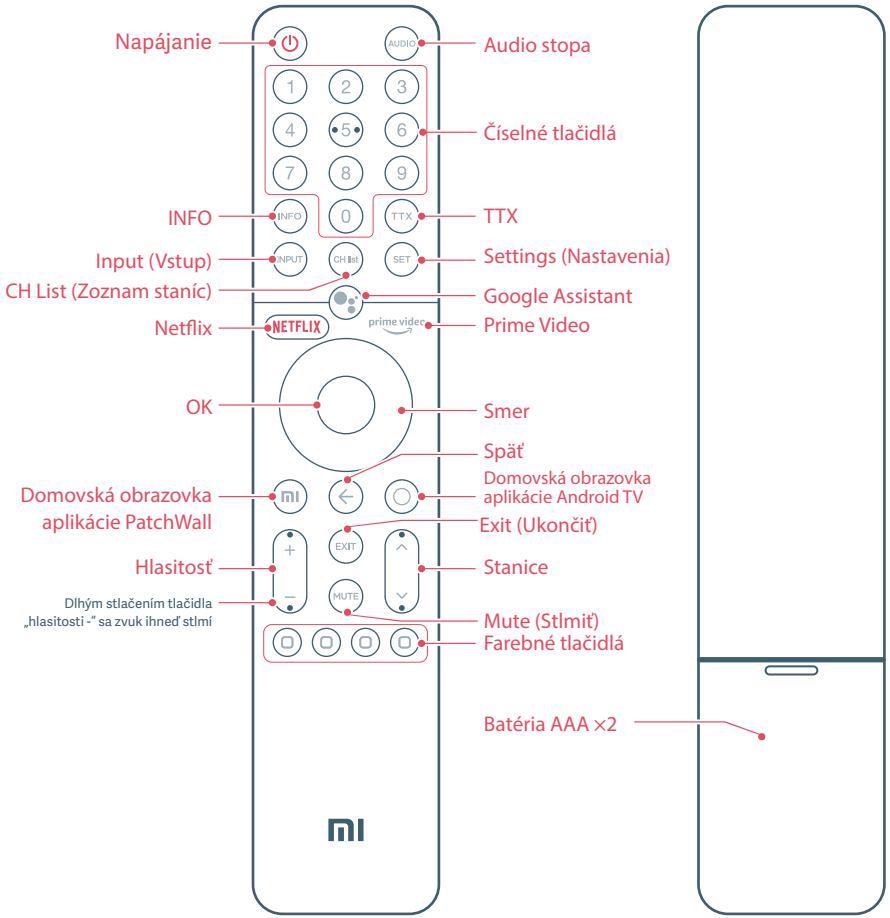

Napájanie: Zapnutie a vypnutie televízora.
Audio stopa: Výber audio stopy z niekoľkých audio stop.
Číselné tlačidlá: Poskytuje prístup k staniciam.
INFO: Krátkym stlačením spustíte informačnú lištu.
TTX (Teletext): Slúži na výber alebo ukončenie režimu teletextu.
Input (Vstup): Stlačením môžete vybrať dostupné zdroje videa.
Settings (Nastavenia): Zobrazenie hlavnej ponuky na obrazovke.
CH List (Zoznam staníc): Stlačením môžete zobraziť zoznam staníc alebo sledovať televíziu, keď aktuálne sledovanie nie je vo vysielaní Live TV.
Google Assistant: Stlačením tlačidla asistenta na diaľkovom ovládači môžete zapnúť funkciu Google Assistant*.
Netflix: Poskytuje prístup k aplikácii Netflix.
Prime Video: Poskytuje prístup k aplikácii Prime Video.
OK: Stlačením potvrdíte aktuálny výber pri prechádzaní. Môžete pozastaviť/prehrať aktuálne video počas prehrávania, s výnimkou živého vysielania staníc (zariadenia set-top box alebo RF).
Smer: Prechádzanie obsahu smerom hore/dole alebo doľava/doprava. Počas prehrávania slúžia tlačidlá doľava/doprava na rýchle prevíjanie vzad alebo vpred.
Späť: Slúži na prechod späť na poslednú stanicu alebo zatvorenie ponuky či aplikácie alebo na prechod späť na predchádzajúcu ponuku.
Domovská obrazovka aplikácie PatchWall: Krátkym stlačením sa rýchlo vrátite na domovskú obrazovku aplikácie PatchWall.
Domovská obrazovka aplikácie Android TV: Krátkym stlačením sa rýchlo vrátite na domovskú obrazovku aplikácie Android TV. Dlhým stlačením otvoríte panel aplikácií.
Exit (Ukončiť): Slúži na zatvorenie ponuky.
Hlasitosť: Slúži na nastavenie úrovne hlasitosti. Dlhým stlačením tlačidla „hlasitosti -“ sa zvuk ihneď stlmí.
Stanica: V režime Live TV môžete pohybom tlačidla nahor alebo nadol vybrať stanicu.
Mute (Stlmiť): Krátkym stlačením stlmíte hlasitosť alebo zrušíte stlmenie.
Farebné tlačidlá: Priamy výber možností.

* Aplikácia Google Assistant nie je v niektorých jazykoch a krajinách dostupná.

• Dôležité bezpečnostné opatrenia

Inštalácia

- Televízor je potrebné nainštalovať blízko elektrickej zásuvky (AC), aby bolo možné ho ľahko zapojiť a odpojiť.
- Umiestnite televízor na hladkú, rovnú plochu, aby neupadol a nespôsobil zranenie alebo sa nepoškodil.
- Ak chcete nainštalovať držiak televízora na montáž na stenu, odporúčame použiť autorizovaný držiak televízora na montáž na stenu.
- Priemer a dĺžka skrutiek sa budú líšiť podľa modelu držiaka televízora pre montáž na stenu. Ak nebudú použité správne skrutky, môže to spôsobiť pád televízora alebo poškodiť vnútorné časti televízora.

Presun

- Skôr ako budete televízor premiestňovať, odpojte všetky káble.
- Bezpečný presun veľkého televízora vyžaduje aspoň dve osoby. Pri premiestňovaní televízora nevyvíjajte tlak na panel LED. S televízorom netraste ani ho nevystavujte pôsobeniu nadmerných vibrácií.
- Pri presune televízora na nové miesto alebo na účely opravy zabaľte televízor do originálnej krabice a baliacich materiálov.

Odvetrávanie

- Nezakrývajte odvetrávacie otvory ani nevkladajte žiadne predmety do krytu televízora.
- Udržujte okolo televízora dostatok miesta na odvetrávanie.

Montáž na stenu

Pre zaistenie správneho odvetrávania a zabránenia vzniku nánosu prachu alebo nečistôt:

- Neupevňujte televízor naplocho, hore nohami alebo opačne, ani ho nemontujte zboku.
- Neumiestňujte televízor na police, koberec alebo do skrine.
- Nezakrývajte televízor žiadnou tkaninou (napríklad záclonami) ani inými materiálmi (napríklad novinami).

Napájací kábel na striedavý prúd

Použite napájací kábel pre striedavý prúd (AC) podľa nasledujúcich pokynov, aby nedošlo k požiaru, úrazu elektrickým prúdom, poškodeniu alebo zraneniu osôb:

- Zasuňte zástrčku úplne do elektrickej zásuvky.
- Používajte televízor s napájacím zdrojom 100–240 V AC.
- Pri pripájaní káblov je nutné napájací kábel pre striedavý prúd odpojiť pre zaistenie bezpečnosti. Dbajte na to, aby ste nezakopli o káble.
- Skôr ako budete vykonávať práce na televízore alebo ho presúvať, odpojte napájací kábel pre striedavý prúd z elektrickej zásuvky.
- Udržujte napájací kábel na striedavý prúd mimo dosahu tepelných zdrojov.
- Napájaciu zástrčku pravidelne odpájajte a čistite. Ak je zástrčka pokrytá prachom a vyskytuje sa na nej vyzrážaná vodná para, môže dôjsť k porušeniu kvality izolácie a môže hroziť riziko požiaru.
- Zabráňte nadmernému stláčaniu, ohýbaniu, úpravám alebo krúteniu napájacieho kábla na striedavý prúd, inak môže dôjsť k obnaženiu vodičov alebo ich poškodeniu.
- Nekladťe žiadne predmety na napájací kábel na striedavý prúd.
- Keď napájací kábel na striedavý prúd vyťahujete zo zásuvky, neťahajte priamo za kábel.
- Nepripájajte príliš veľa zariadení do rovnakej elektrickej zásuvky.
- Nepoužívajte nevhodné elektrické zásuvky.

Deti

- Nedovoľte deťom liezť na televízor.
- Malé predmety umiestnite mimo dosahu detí, aby ich neprehltli.

Voliteľné položky

- Uchovávajte voliteľné príslušenstvo alebo akékoľvek zariadenia, ktoré vydávajú elektromagnetické žiarenie, mimo dosahu televízora, aby nedochádzalo k skresleniu obrazu alebo šumu.

V prípade nasledujúcich problémov...

- Poškodený napájací kábel na striedavý prúd.
- Nevhodná elektrická zásuvka.
- Televízor je poškodený v dôsledku pádu alebo nárazu.
- Ak sa do krytu televízora otvorom dostane akákoľvek kvapalina alebo predmet, vypnite televízor a ihneď odpojte napájací kábel na striedavý prúd.

Obmedzenie použitia

Neinštalujte ani nepoužívajte televízor na nasledujúcich miestach, v nasledujúcich prostrediach ani podmienkach, inak môže dôjsť k porušeniu televízora a vzniku požiaru, úrazu elektrickým prúdom, poškodeniu alebo zraneniu.

- Miesta:

Vonku (na priamom slnku), pri mori, na lodi alebo inom plavidle, vo vnútri vozidla, v lekárskom zariadení, na nestabilnom mieste, v blízkosti vody alebo na mieste vystavenom dažďu, vlhkosti či s možnosťou vzniku plesní. Ak je televízor umiestnený v šatni verejného bazéna alebo kúpeľov, môže dôjsť k jeho poškodeniu vplyvom zlúčenín síry vo vzduchu.

- Prostredie:

Horúce, vlhké alebo prašné miesta; miesta, kam sa môže dostať hmyz; miesta, ktoré môžu byť vystavené mechanickému nárazu; v blízkosti horľavých predmetov (ako sú napríklad sviečky). Televízor nesmie byť vystavený pôsobeniu kvapkajúcej alebo striekajúcej vody a nesmú sa naň pokladať žiadne predmety, ktoré obsahujú kvapaliny (napríklad vázy). Neumiestňujte televízor na vlhké alebo prašné miesto ani do miestnosti, kde sa vyskytuje vodná para či iné výpary (blízko sporáka alebo zvlhčovače vzduchu), aby nedošlo k požiaru, úrazu elektrickým prúdom alebo deformácii. Nevarte vodu, nezakurujte, nevarte cestoviny ani nepoužívajte špirály proti komárom v blízkosti televízora.

- Podmienky:

Nesiahajte na televízor mokrými rukami, nepoužívajte ho, keď je otvorený kryt, ani ho nepoužívajte s príslušenstvom, ktoré nemá autorizáciu od výrobcu. V prípade búrky odpojte televízor od napájacieho kábla na striedavý prúd a od elektrickej zásuvky. Neinštalujte televízor vonku. Nedodržanie týchto podmienok môže viesť k zraneniu osôb alebo poškodeniu či spôsobiť, že bude televízor zasiahnutý nejakými predmetmi.

- Poškodenie obrazovky televízora Mi TV

Nehádžte smerom k televízoru žiadne predmety, inak sa môže nárazom rozbiť obrazovka a spôsobiť vážne zranenie. V prípade poškodenia povrchu sa televízora nedotýkajte, pokiaľ nebude napájací kábel na striedavý prúd odpojený zo zásuvky. Inak by mohlo dôjsť k úrazu elektrickým prúdom.

- Prevádzkové podmienky:

Prevádzková teplota: 0°C – 40°C. Skladovacia teplota: -15°C – 45°C. Relatívna vlhkosť: <80%.

Preventívne opatrenia

- Televízor sledujte vo vhodnom osvetlení. Dlhodobé sledovanie televízora v nedostatočnom osvetlení vám môže poškodiť zrak.
- Počas prevádzky televízora sa obrazovka a kryt zahrievajú. To je normálny jav.
- Nepodporuje dekódovanie bitstreamu DTS-CD prichádzajúceho zo vstupného konektora HDMI IN.

Použitie a čistenie obrazovky a krytu televízora Mi TV

Pred čistením televízora LED sa uistite, že je napájací kábel na striedavý prúd odpojený z elektrickej zásuvky. Aby nedochádzalo k porušeniu kvality materiálov krytu alebo ku korózii povrchu obrazovky, dodržujte nasledujúce preventívne opatrenia.

- Utierajte povrch obrazovky a krytu mäkkou handričkou a odstraňujte všetok prach. Pokiaľ niekde prach príľne, utrite ho mäkkou handričkou navlhčenou jemným čistiacim prostriedkom.
- Nestriekajte vodu ani čistiaci prostriedok priamo na televízor. Kvapky môžu stiecť na základňu obrazovky alebo na vonkajšie diely a môžu spôsobiť poruchu.
- Nepoužívajte čistiace hubky, zásadité alebo kyslé čistiace prostriedky, drsný čistiaci prášok ani prchavé kvapaliny, napríklad alkohol, prchavé oleje, riedidlá alebo insekticídy. Použitie vyššie uvedených materiálov alebo dlhotrvajúci kontakt s gumovými alebo vinylovými produktmi môže spôsobiť poškodenie povrchu obrazovky a materiálov krytu. Odporúča sa pravidelne čistiť vetracie otvory a zaistiť tak správne odvetrávanie.
- Pri nastavovaní uhla televízorom pohybujte pomaly, aby sa celý nepohol alebo neskĺzol zo základne.

Splnenie požiadaviek smernice RoHS – Európska únia

Výrobky spoločnosti Xiaomi predávané v Európskej únii spĺňajú požiadavky smernice 2011/65/EÚ a následnej doplňujúcej smernice (EÚ) 2015/863 týkajúcej sa obmedzení niektorých nebezpečných látok v elektrických a elektronických zariadeniach.

Zjednodušené vyhlásenie o zhode pre EÚ

Spoločnosť Beijing Xiaomi Electronics Co., Ltd týmto vyhlasuje, že rádiové zariadenie typu MI TV je v súlade so smernicou 2014/53/EÚ. Úplné znenie vyhlásenia o zhode pre EÚ je k dispozícii na nasledujúcej internetovej adrese:
http://www.mi.com/global/service/support/declaration.html

Rádiová frekvencia a výkon

Toto zariadenie podporuje na území EÚ len nasledujúce frekvenčné pásma s uvedeným maximálnym vysielacím výkonom:

Bluetooth 2 402 MHz–2 480 MHz:<10 dBm

Wi-Fi 2 412 MHz–2 472 MHz:<20 dBm

Wi-Fi 5 180 MHz–5 320 MHz :<20 dBm

Wi-Fi 5 500 MHz – 5 700 MHz:<20 dBm

Wi-Fi 5 745 MHz–5 825 MHz:<14 dBm

Toto zariadenie je v nasledujúcich krajinách obmedzené iba na použitie vo vnútorných priestoroch, pokiaľ pracuje v kmitočtovom rozsahu 5 150 až 5 350 MHz:

AT	BE	BG	HR	CY	CZ	DK	EE	FI	FR	DE	EL	HU	IE	
IT	LV	LT	LU	MT	NL	PL	PT	RO	SK	SI	ES	SE	UK	

V súlade s článkom 10.2 smernice 2014/53/EÚ (RED) je možné toto zariadenie prevádzkovať najmenej v jednom členskom štáte bez porušenia platných požiadaviek na používanie rádiového spektra.

Pre účely recyklácie a uľahčenia efektívneho využívania zdrojov prosím vráťte tento výrobok pri likvidácii na najbližšie zberné miesto, predajte ho registrovanej spoločnosti zaisťujúcej likvidáciu takýchto zariadení alebo do recyklačného zariadenia.

Čo znamená symbol odpadkového koša na kolieskach: Symbol znamená: nevyhadzujte elektronický odpad do smetných košov na bežný komunálny odpad. Dôvodom je to, že tieto odpady sú nebezpečné pre prírodu a je potrebné ich špeciálne recyklovať.

Ako likvidovať tento výrobok

Doneste ho do najbližšieho strediska autorizovaného zastúpenia spoločnosti Xiaomi. Pokyny na zaobchádzanie s výrobkom počas používania i po ňom a čo robiť a nerobiť pri zaobchádzaní s výrobkom

Čo robiť:

a. Informácie o likvidácii výrobku na konci životnosti si vždy vyhľadajte v katalógu s týmto výrobkom.

b. Zaistite, aby vaše elektronické výrobky opravovali a spracovávali iba autorizované recyklačné spoločnosti.

c. Vždy sa s likvidáciou výrobkov na konci životnosti obráťte na spoločnosti autorizované na recykláciu elektronického odpadu.

d. Elektronické výrobky, batérie alebo akékoľvek príslušenstvo vždy na konci životnosti odovzdajte v najbližšom autorizovanom stredisku alebo na zbernom mieste pre odber elektronického odpadu.

e. Kedykoľvek je to možné alebo pokiaľ to uvádzajú pokyny, oddeľte baliace materiály v súlade s možnosťami zodpovednej likvidácie odpadu a roztriďte ich na účely recyklácie.

Čo nerobiť:

a. Elektronické výrobky sami nerozoberajte.

b. Elektroniku nevyhadzujte do nádob na odpad, ktoré sú označené symbolom „Nevhadzovať".

c. Nevyhadzujte elektronický odpad na neoficiálnych a neorganizovaných miestach, ako sú miestne súkromné skládky alebo iní súkromní spracovatelia.

Chromecast built-in Vysielajte svoje obľúbené zábavné aplikácie – filmy a televízne programy, hudbu, hry, športové prenosy a ďalšie – zo svojho zariadenia so systémom Android alebo iOS, z počítača Mac alebo Windows alebo z Chromebooku do televízora Mi TV. Aplikácie podporujúce funkciu Chromecast nájdete na webových stránkach g.co/castapps.

Dolby Audio, Dolby Vision Dolby, Dolby Vision, Dolby Audio a symbol dvojitého D sú ochranné známky spoločnosti Dolby Laboratories Licensing Corporation. Vyrobené v rámci licencie od spoločnosti Dolby Laboratories. Dôverné, nepublikované dielo. Copyright © 1992 – 2020 Dolby Laboratories. Všetky práva vyhradené.

dts-HD Informácie o patentoch DTS nájdete na stránke http://patents.dts.com. Vyrobené v rámci licencie od spoločnosti DTS Licensing Limited. DTS, symbol, & DTS a symbol spoločne sú registrované ochranné známky, a DTS-HD je ochranná známka spoločnosti DTS, Inc. © DTS, Inc. Všetky práva vyhradené.

HDMI Pojmy HDMI a HDMI High-Definition Multimedia Interface a logo HDMI sú ochranné známky alebo registrované ochranné známky spoločnosti HDMI Licensing Administrator, Inc. v Spojených štátoch amerických a ďalších krajinách.

Google, Android, YouTube, Android TV a ďalšie známky sú ochranné známky spoločnosti Google LLC.

Dovozca:
Beryko s.r.o.
Na Roudné 1162/76, 301 00 Plzeň
www.beryko.cz