Mi TV P1 32”

Felhasználói útmutató

1

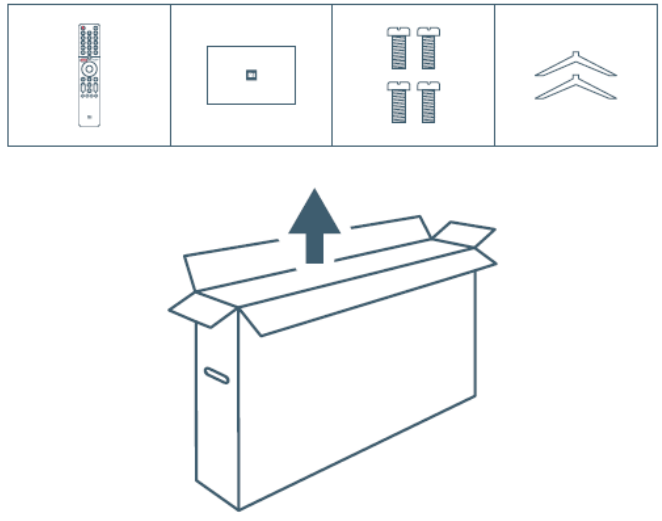

2

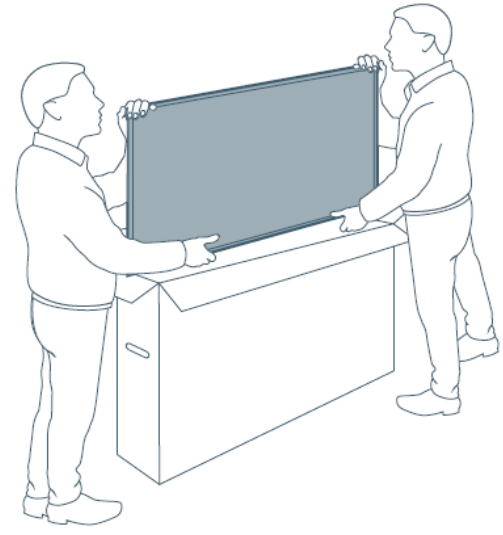

3

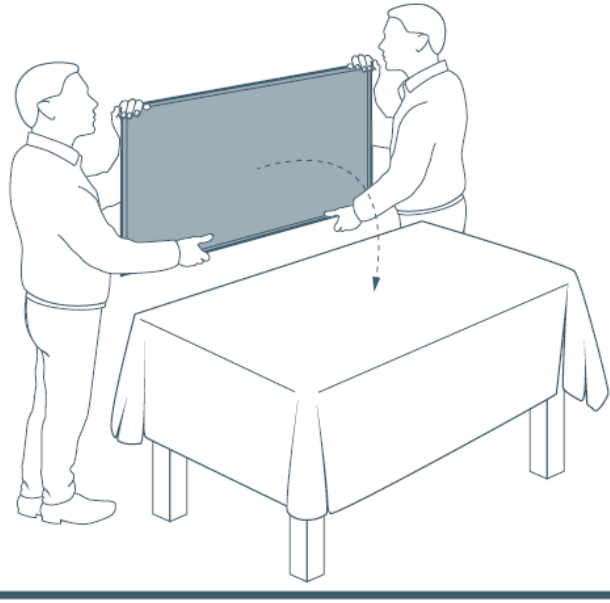

4

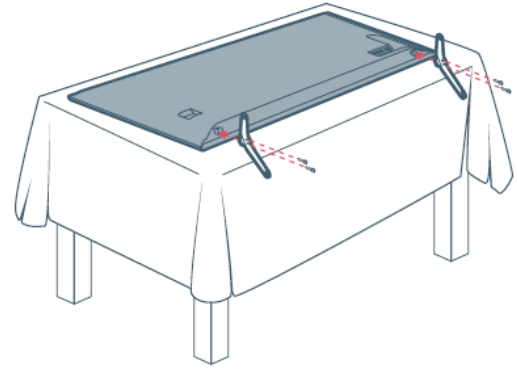

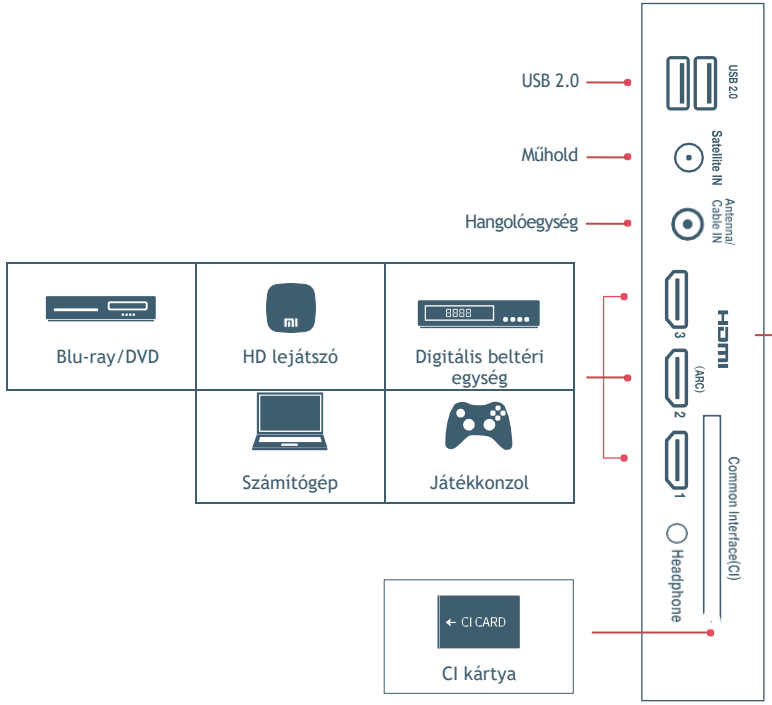

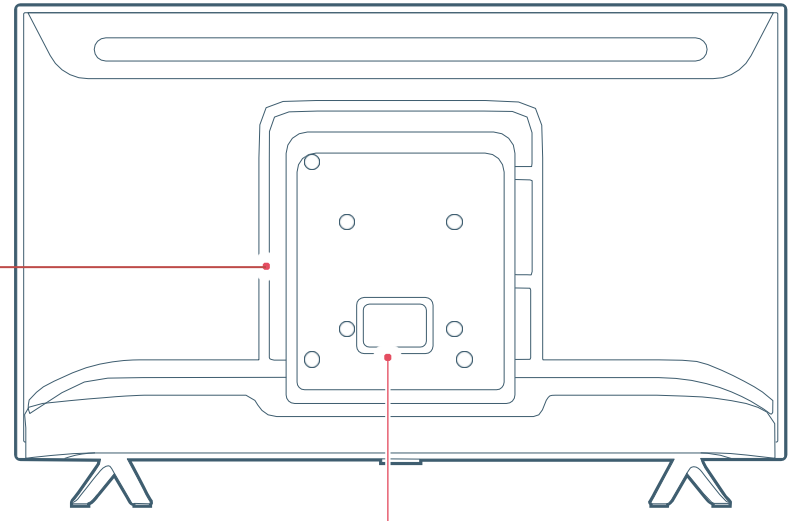

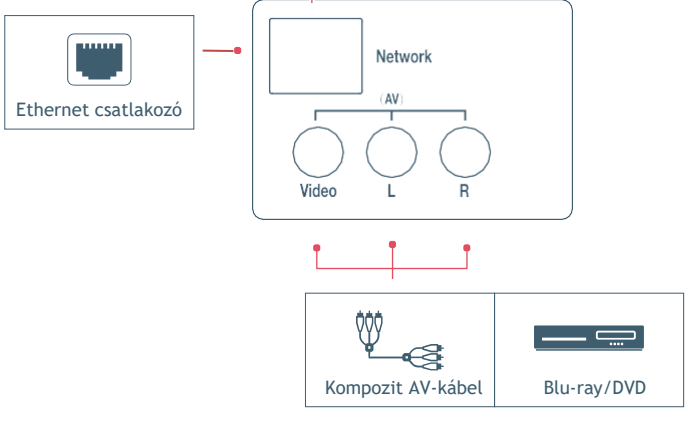

Műszaki adatok	32"
	Android TV
Típus	L32M6-6AEU
Energiafogyasztás	45W
Képernyőméret	80 cm
Képernyőfelbontás	1366×768
Feszültség	100-240V~ 50/60Hz
Frissítési sebesség	60 Hz
CPU	Quad-core CA53
RAM	1,5 GB DDR
Flash tárhely	8 GB eMMC
Grafikus processzor	Mali-470MP
Wi-Fi	2,4 GHz/5 GHz
Bluetooth	BT4.2/5.0
Audioformátumok	FLAC; AAC; OGG;Dolby Audio; DTS-HD
Videoformátumok	MPEG 1/2/4; H.263; H.264; H.265; VP8; VP9

• A távirányító használata

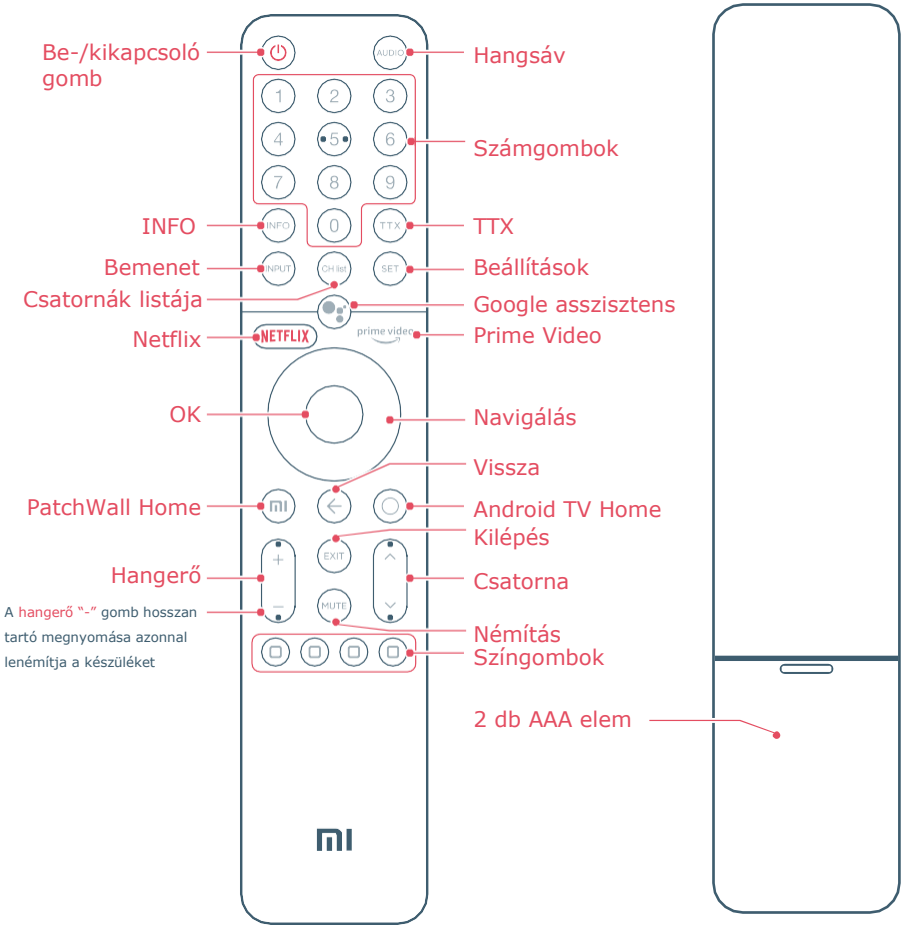

Be-/kikapcsoló gomb: bekapcsolja és kikapcsolja a televíziót

Hangsáv: hangsáv kiválasztása több hangsáv közül

Számgombok: biztosítják a csatornák közvetlen elérését.

INFO: rövid megnyomásával megjelenik az információs sáv.

TTX: Teletext mód kiválasztása vagy bezárása.

Bemenet: nyomja meg a rendelkezésre álló videoforrások kiválasztásához.

Beállítások: megjelenik a képernyő főmenüje.

Csatornák listája: nyomja meg a csatornák listájának megjelenítéséhez vagy televízióadásra történő váltáshoz, ha jelenleg nem televízióadást néz.

Google asszisztens: a Google asszisztens* használatához nyomja meg az Asszisztens gombot a távirányítón.

Netflix: közvetlenül a Netflix alkalmazásra vezet.

Prime Video: közvetlenül a Prime Video alkalmazásra vezet.

OK: navigáció során nyomja meg az aktuálisan kiválasztott elem megerősítéséhez. Lejátszás során megállíthatja/folytathatjaaz aktuális videó lejátszását, kivéve televízióadás esetén(beltériegység vagy rádiófrekvenciás kapcsolat).

Navigálás: lefelé/felfelé, illetve balra/jobbra navigálhat az aktuális tartalomban. Lejátszás során a balra/jobbra gombok segítségével visszatekerhet vagy előre tekerhet a videóban.

Vissza: visszalép a legutóbbi csatornára, illetve bezárja a menüt vagy alkalmazást vagy visszalép az előző menüre.

Patchwall Home: Nyomja meg röviden a PatchWall Home képernyőre történő gyors visszatéréshez.

Android TV Home: nyomja meg röviden az Android TV Home képernyőre történő gyors visszatéréshez. Nyomja meg hossza az alkalmazásmenü megnyitásához.

Kilépés: kilép a menüből.

Hangerő: beállíthatja a hangerő szintjét. A **hangerő "-"** gomb hosszan tartó megnyomása azonnal lenémítja a készüléket.

Csatorna: televízióadás üzemmódban irányítsa felfelé vagy lefelé a csatorna kiválasztásához.

Némítás: a hangerő némításához /a némítás megszüntetéséhez röviden nyomja meg.

Színgombok: közvetlenül kiválaszthatja a z opciókat.

* A Google asszisztens bizonyos nyelveken és országokban nem elérhető.

RoHS-megfelelőség – Európai Unió

Az Európai Unióban értékesített Xiaomi termékek megfelelnek az egyes veszélyes anyagok elektromos és elektronikus berendezésekben való alkalmazásának korlátozásáról szóló 2011/65/EU irányelve, valamint az azt módosító (EU) 2015/863 irányelv követelményeinek.

Egyszerűsített EU Megfelelőségi Nyilatkozat A

Beijing Xiaomi Electronics Co.,Ltd. vállalja, hogy a MI TV típusú rádiófrekvenciás berendezés megfelel a 2014/53/EU irányelvnek. Az EU megfelelőségi nyilatkozat teljes szövege az alábbi internetcímen érhető el:
http://www.mi.com/global/service/support/declaration.html

Az erőforrások hatékony felhasználását elősegítő újrahasznosítás érdekében, kérjük, hogy ártalmatlanításakor juttassa vissza a terméket egy közeli, hivatalos gyűjtőközpont, bejegyzett bontó vagy újrahasznosító szervezet részére.
A kerekes kuka szimbólum jelentése: A szimbólum arra figyelmeztet, hogy ne dobja az elektromos hulladékot a háztartási hulladék gyűjtésére szolgáló edénybe. Ennek az az oka, hogy ezek veszélyes hulladékok, amelyek esetében speciális újrahasznosítás szükséges.

A gyártó hivatalos uniós képviselőjének megnevezése:
Xiaomi Technology Netherlands B.V Cím: Prinses Beatrixlaan 582, 2595BM, Hága, Hollandia

Importőr:
Beryko s.r.o.
Pod Vinicemi 931/2, 301 00 Plzeň
www.beryko.cz