# Amazfit Falcon
# Bedienungsanleitung
A2029

amazfit

# 01 Packungsinhalt

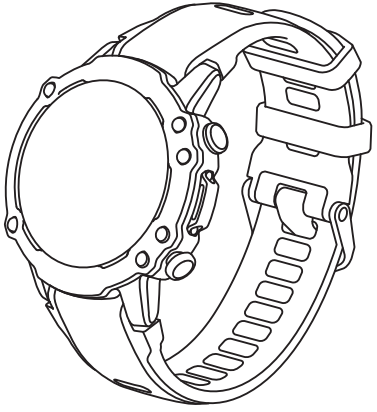

1 Smartwatch mit Armband

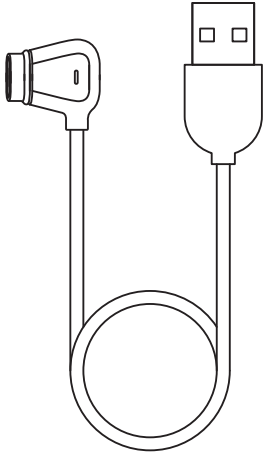

1 Ladekabel

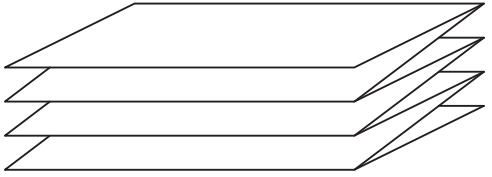

1 Bedienungsanleitung

## 02 Über die Uhr

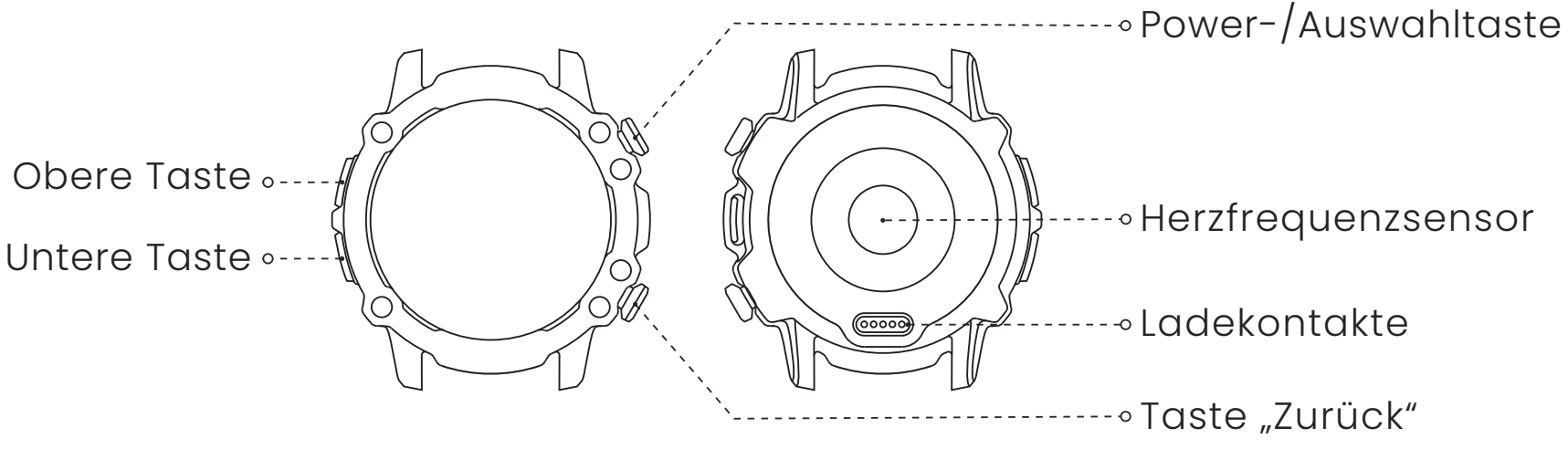


Hinweis: Halten Sie die Power-/Auswahltaste gedrückt, um die Uhr einzuschalten. Falls die Uhr nicht eingeschaltet werden kann, laden Sie sie und versuchen Sie es erneut.

## 03 Die Uhr koppeln

1. Scannen Sie den QR-Code in der Bedienungsanleitung mit Ihrem Smartphone, um die App auf Ihr Mobiltelefon herunterzuladen. Sie können die neueste Version der App auch aus dem Google Play Store oder dem Apple App Store herunterladen.
2. Öffnen Sie die App, registrieren Sie sich und melden Sie sich an.
3. Folgen Sie den Schritten in der App, um Ihre Uhr ordnungsgemäß zu koppeln. Sobald die Kopplung abgeschlossen ist, zeigt die Uhr die korrekte Zeit an.
4. Sie können die anderen Funktionen der Uhr nach Bedarf einstellen.

Zepp-App herunterladen

Hinweis:

1. Für ein besseres Nutzererlebnis verwenden Sie bitte die aktuellste Version der App.
2. Das Betriebssystem muss Android 7.0 bzw. iOS 12.0 oder höher sein.
3. Koppeln Sie die Uhr nicht direkt mithilfe der Bluetooth-Funktion Ihres Mobiltelefons. Folgen Sie den Schritten in der App, um Ihre Uhr ordnungsgemäß zu koppeln.

## 04 Die Uhr aufladen

1. Verbinden Sie das Ladekabel der Uhr mit einem Ladegerät oder einem USB-Anschluss am Computer.
2. Richten Sie die Ladekontakte an der Rückseite der Uhr exakt auf den Ladeanschluss aus.
3. Auf dem Uhrendisplay wird der Ladefortschritt angezeigt, wenn der Ladevorgang beginnt.

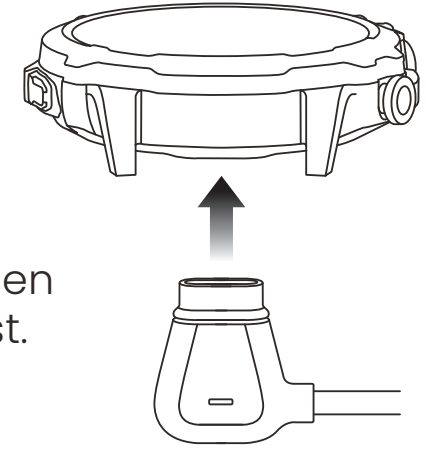

Hinweis:

1. Verwenden Sie das mitgelieferte Ladekabel der Uhr und stellen Sie sicher, dass der Ladeanschluss vor dem Laden trocken ist.
2. Bitte verwenden Sie einen Netzadapter mit mindestens 1 A.

## 05 Das Armband abnehmen und anbringen

Beachten Sie zum Abnehmen oder Anbringen des Uhrenbands die Abbildung.

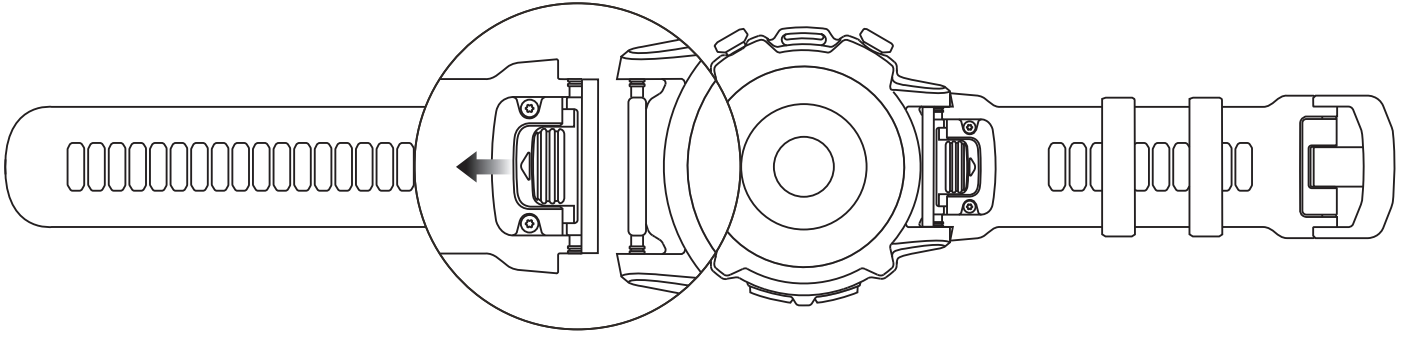

Hinweis: Sobald das Armband befestigt wurde, ziehen Sie es fest, um sicherzustellen, dass es erfolgreich montiert wurde.

## 06 Tragen der Uhr

1. Tragen Sie das Uhrenband nicht zu eng oder zu locker, und lassen Sie der Haut genügend Platz zum Atmen. Dadurch wird ein bequemes Tragen und eine korrekte Funktion des Sensors sichergestellt.
2. Tragen Sie bei der Messung der Sauerstoffsättigung im Blut die Uhr korrekt. Vermeiden Sie es, die Uhr am Handgelenk zu tragen. Halten Sie den Arm flach, stellen Sie sicher, dass die Uhr bequem (aber eng) an der Haut anliegt, und halten Sie den Arm während der Messung still. Externe Faktoren (Absenken und Hin- und Herbewegen des Arms, Körperbehaarung, Tattoo usw.) können die Messung beeinflussen, sodass sie ungenau wird oder kein Ergebnis angezeigt wird.
3. Wir empfehlen Ihnen, das Uhrenarmband während des Trainings zu straffen und es danach wieder zu lockern.

## 07 Grundlegende Parameter

Produktmodell: A2029
Eingang: DC 5 V 550 mA
Bluetooth-Version: V5.0
WLAN: 2,4 GHz 802.11 b/g/n
Bluetooth-Ausgangsleistung: <18 dBm
BLE-Ausgangsleistung: <5 dBm
Betriebstemperatur: 0-45 °C
Wasserfestigkeit: 20 ATM
Bluetooth-Frequenz: 2402–2480 MHz
WLAN-Frequenz: 2402–2480 MHz
WLAN-Ausgangsleistung: <20 dBm
Angaben zur Zertifizierung finden Sie in der Uhr unter „Einstellungen > System > Regulierung“.
Geräteanforderungen: Geräte mit Android 7.0 bzw. iOS 12.0 oder höher

Die Bluetooth®-Wortmarke und -Logos sind eingetragene Marken der Bluetooth SIG, Inc. Jegliche Verwendung dieser Marken durch Anhui Huami Information Technology Co., Ltd. steht unter Lizenz. Weitere Marken und Markennamen sind Eigentum ihrer jeweiligen Inhaber.

## 08 Batteriesicherheit

1. Dieses Gerät ist mit einem fest verbauten Akku ausgestattet, der nicht herausgenommen oder ersetzt werden kann. Zerlegen oder modifizieren Sie den Akku nicht selbst.
2. Entsorgen Sie einen Akku nicht im Feuer oder einem heißen Ofen oder zerstören Sie einen Akku nicht mechanisch durch Quetschen oder Schneiden, was zu einer Explosion führen kann.
3. Setzen Sie einen Akku keiner Umgebung mit extrem hohen Temperaturen aus, was zu einer Explosion oder zu Lecks von entflammbaren Flüssigkeiten oder Gasen führen kann.
4. Setzen Sie einen Akku keinem extrem niedrigen Luftdruck aus, was zu einer Explosion oder zu Lecks von entflammbaren Flüssigkeiten oder Gasen führen kann.

## 09 Sicherheitshinweise

1. Erlauben Sie Kindern oder Haustieren nicht, auf dieses Produkt oder dessen Zubehör zu beißen oder es zu verschlucken, da dies zu Verletzungen führen kann.
2. Setzen Sie dieses Produkt nicht zu hohen oder zu niedrigen Temperaturen aus, da dies zu Brand oder Explosion führen kann.
3. Legen Sie dieses Produkt nicht in die Nähe von Wärmequellen oder offenen Flammen, wie z. B. Öfen und elektrischen Heizgeräten.
4. Einige Personen leiden unter allergischen Hautreaktionen auf Kunststoffe, Leder, Fasern und andere Materialien. Nach längerem Kontakt mit den Bauteilen dieses Produkts können bei Allergikern Symptome wie Rötung, Schwellung und Entzündung auftreten. Wenn Sie derartige Symptome feststellen, sollten Sie die Verwendung einstellen und Ihren Arzt konsultieren.

5. Verwenden Sie keine nicht autorisierten oder inkompatiblen Netzteile oder Datenkabel, welche die Uhr und ihr Zubehör beschädigen sowie Feuer, Explosionen oder andere Gefahren verursachen können.
6. Die vom Produkt erzeugten Radiowellen können den normalen Betrieb implantierter medizinischer Geräte oder persönlicher medizinischer Geräte wie Herzschrittmacher und Hörgeräte beeinträchtigen. Wenn Sie ein solches Medizinprodukt verwenden, erkundigen Sie sich beim Hersteller nach den entsprechenden Nutzungseinschränkungen.
7. Entsorgen Sie dieses Gerät oder seine Zubehörteile nicht über den normalen Haushaltsmüll. Bitte beachten Sie bei der Entsorgung dieses Geräts und der Zubehörteile die vor Ort geltenden Bestimmungen und unterstützen Sie das Recycling.

## 10 Reparatur und Wartung

1. Vermeiden Sie die Verwendung von Reinigungsmitteln wie Seife, Handdesinfektionsmitteln, Badeschaum oder Lotion zur Reinigung, um zu verhindern, dass chemische Rückstände die Haut reizen, das Gerät korrodieren oder die Wasserfestigkeit des Geräts beeinträchtigen.
2. Nachdem Sie das Gerät beim Baden (bei Geräten, die zum Baden geeignet sind), Schwimmen (bei Geräten, die zum Schwimmen geeignet sind) oder Schwitzen getragen haben, reinigen und trocknen Sie das Gerät bitte umgehend.
3. Das Lederarmband ist nicht wasserfest. Vermeiden Sie Nässe am Armband, da dies dessen Nutzungsdauer verkürzt.
4. Vermeiden Sie bei der Verwendung von hellen Armbändern den Kontakt mit dunkler Kleidung, um Farbflecken vorzubeugen.

5. Setzen Sie das Gerät nicht für längere Zeit direktem Sonnenlicht aus. Zu hohe oder zu niedrige Umgebungstemperaturen können zu einem Geräteausfall führen.
6. Behandeln Sie das Gerät während des Transports vorsichtig. Halten Sie das Gerät trocken und vor Feuchtigkeit geschützt.
7. Tragen Sie die Uhr nicht während des Schnorchelns, unter einer heißen Dusche, in Thermalquellen, in Saunas (Dampfbädern), beim Tauchen, beim Wasserskifahren und anderen Aktivitäten mit hohen Wasserströmungen.

## 11 Fehlerbehebung

Lesen Sie sich die häufig gestellten Fragen auf der folgenden Website durch: https://support.amazfit.com/en.

Hinweis:

- Wenn Sie das Gerät über einen längeren Zeitraum nicht benutzen, sollten Sie es vor der Lagerung ausschalten. Laden Sie den Akku alle 6 Monate zu 100 % auf, um eine Beschädigung des Akkus durch Überentladung aufgrund einer längeren Lagerung zu vermeiden.
- Bitte verwenden Sie vom Anbieter zugelassene Zubehörbänder. Verwenden Sie keine nicht zugelassenen Zubehörbänder.

## 12 Garantie- und Rückgaberichtlinien

Die beschränkte Garantie von Amazfit deckt Amazfit-Produkte ab dem ursprünglichen Kaufdatum gegen Fabrikationsfehler ab. Die Garantiefrist beträgt 12 Monate oder einen anderen Zeitraum, den die geltenden Verbrauchergesetze im Kaufland des Verbrauchers vorschreiben. Unsere Garantie gilt zusätzlich zu den Rechten des geltenden Verbraucherrechts.

Offizielle Website: en.amazfit.com
Hilfe: support.amazfit.com/en

Importeur:
Beryko s.r.o.
Pod Vinicemi 931/2, 301 00 Plzeň
www.beryko.cz